| FACHZEICHNEN | SCHNITT B-B M 1:50 | BLATT NR. 7 |
|---|---|---|

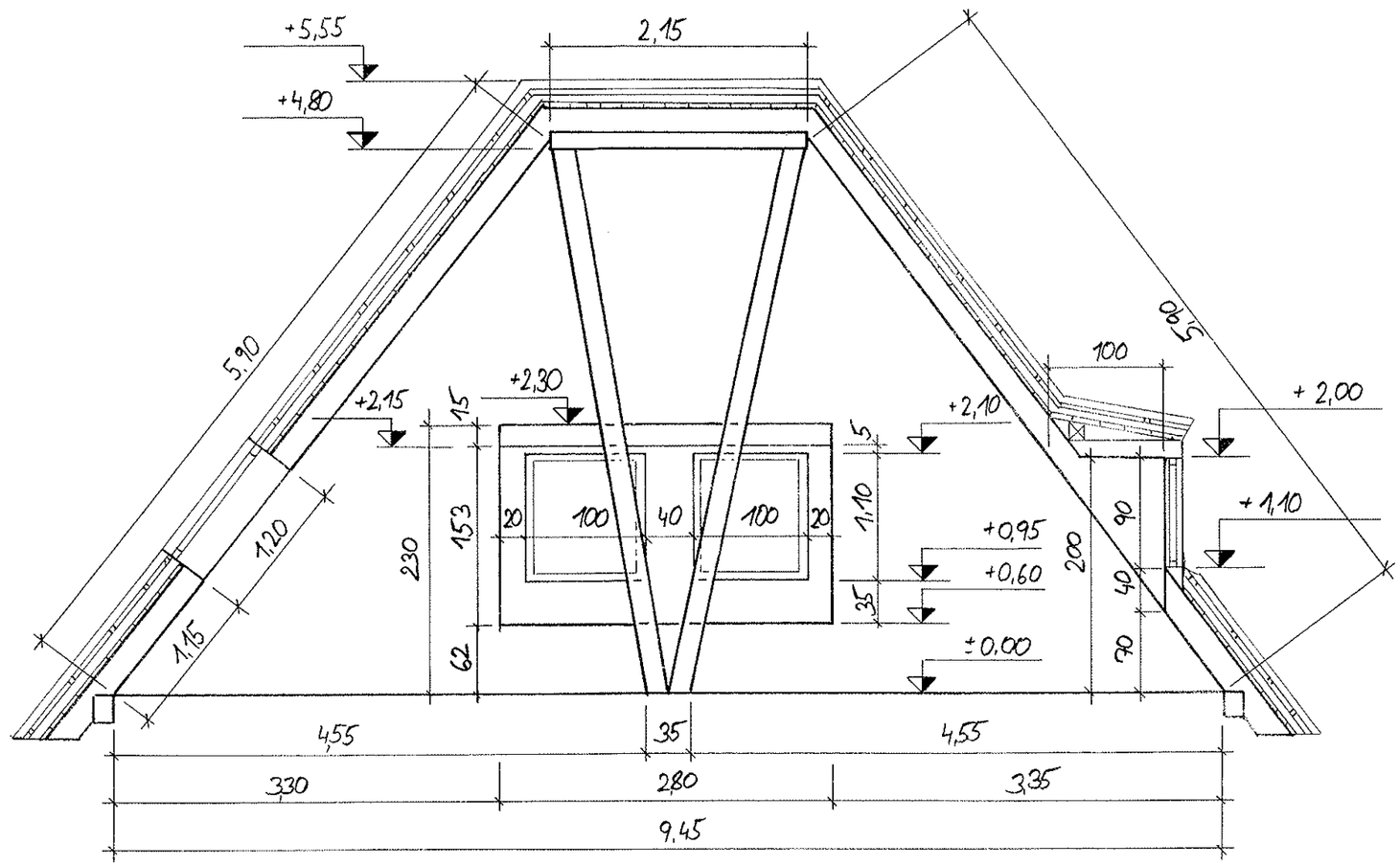


| 3.MSB 1 2011/12 | LBS-BAU LANGENLOIS | THOMAS TRINKL |
|---|---|---|